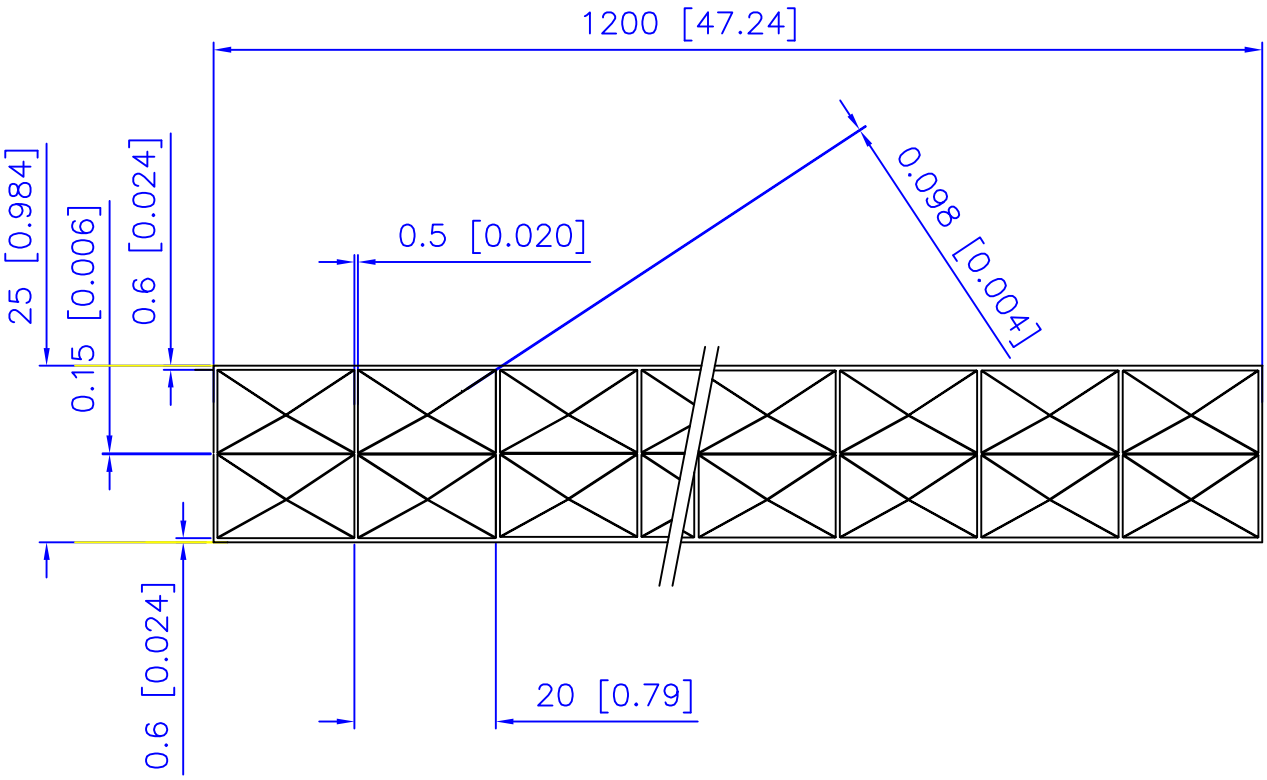

00 EMISSIONE DISEGNO IN DATA 07.08.2001 (CM)

DISEGNO ESEGUITO CON C.A.D.
non sono ammesse variazioni
o modifiche manuali

N° FILE : 2151.DWG

PESO gr/ml	AREA mm²	PERIMETRO mm.	SPESSORE mm.	R= SPIGOLI NON QUOTATI	

MODIFICHE

DENOMINAZIONE:
POLICARB 25 mm.

MATERIALE:
POLICARBONATO 100%

1:1	07.08.01
SCALA	DATA
CM	
DISEGNATO	VISTO
FOGLIO	di FOGLI

E.I.M.P.
dott. gallina s.r.l.
INDUSTRIA MATERIE PLASTICHE

DIMENSIONI IN mm.

Proprieta' dott. GALLINA s. r. l. Senza autorizzazione scritta della stessa il presente disegno non potra' essere comunque utilizzato per la costruzione dell' oggetto rappresentato ne' venire comunicato a terzi o riprodotto. La Societa' proprietaria tutela i propri diritti a rigore di legge.

2151
N° DISEGNO